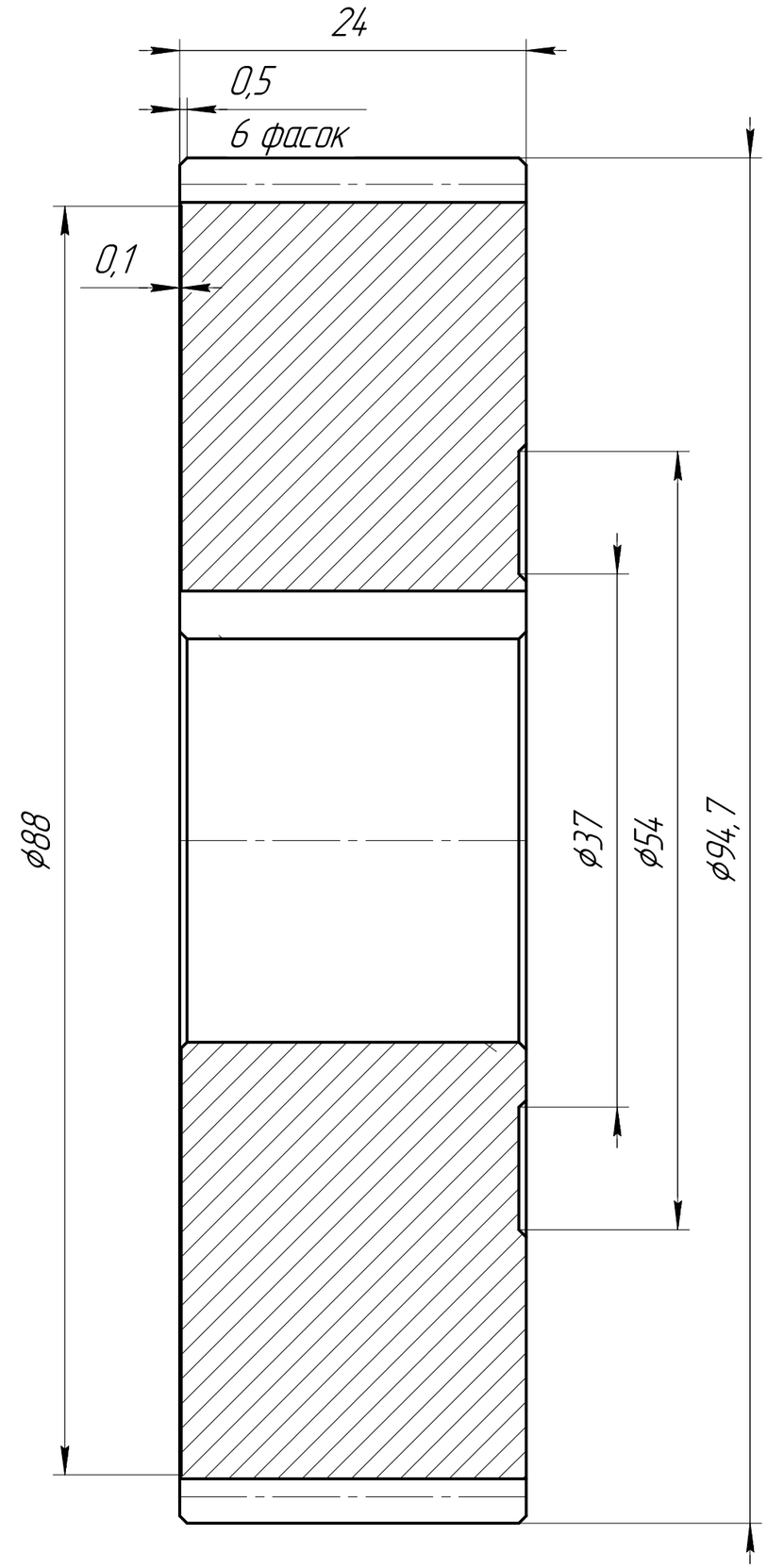

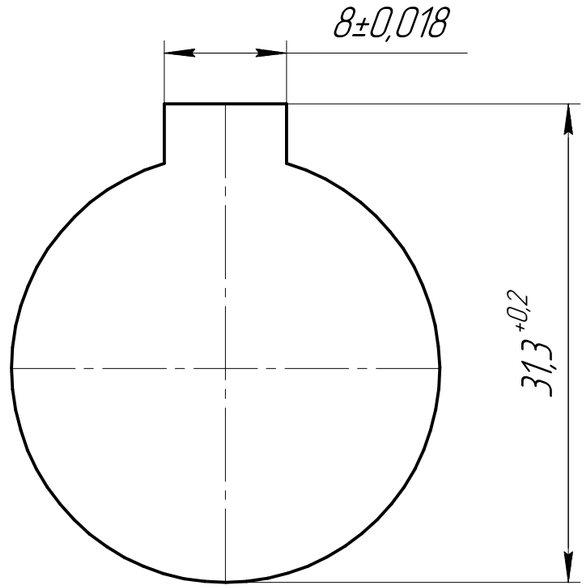

1. 36...42 HRC.
2. Модуль нормальный m=1,25.
3. Число зубьев z=72
4. Угол наклона зуба 14 град
5. Направление зуба– правое

Согласовано

Инв. № подл. | Подп. и дата | Взам. инв. №

Изм.	Кол.уч.	Лист	№док.	Подп.	Дата
Разраб.		Шакиров			
Проверил					
Н.контр.					
Т.контр.					
Утв.					

ЮСМ.201.000.001

Войщев

Колесо косозубое z=72

Стадия	Лист	Листов
	1	2

Сталь 45

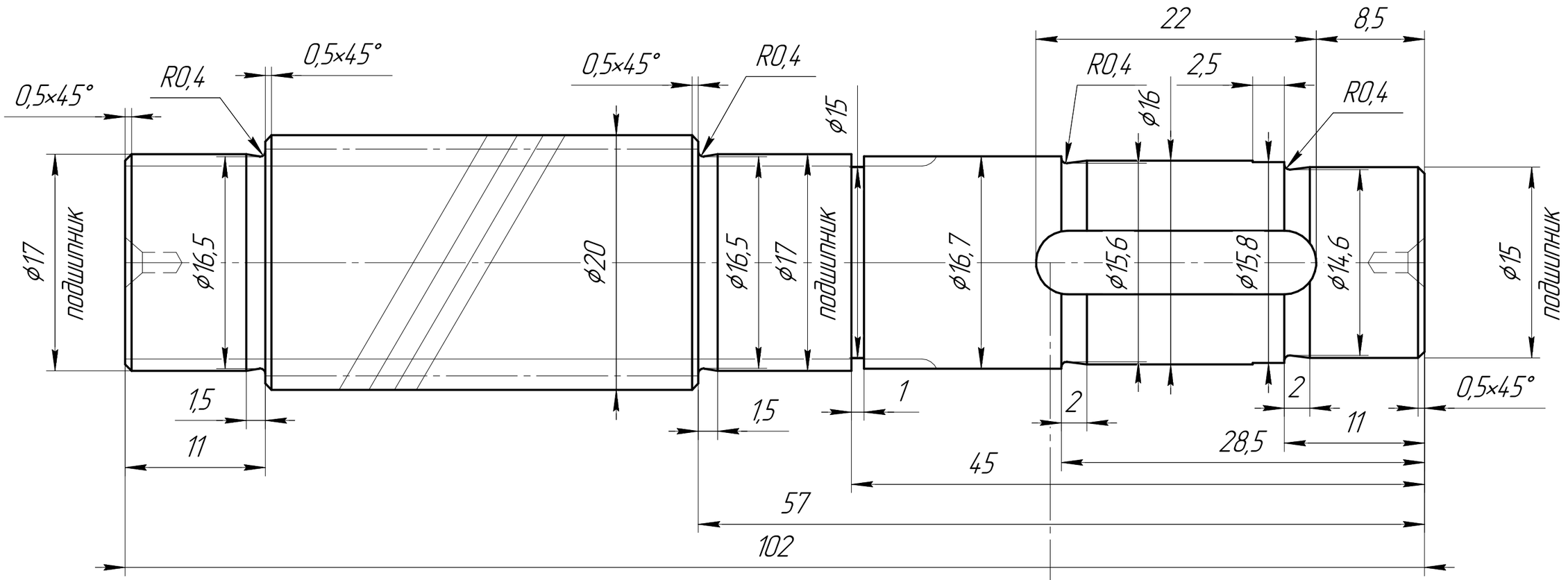

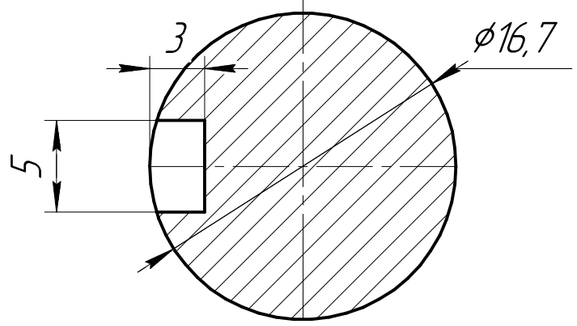

1. 36...42 HRC.
2. Модуль нормальный m=1,25.
3. Число зубьев z=13
4. Угол наклона зуба 14 град
5. Направление зуба– левое

						ЮСМ.201.000.002		
						Войщев		
Изм.	Кол.уч.	Лист	№док.	Подп.	Дата			
Разраб.		Шакиров				Вал шестерня косозубая z=13	Стадия	Лист 2 / Листов 2
Проверил								
Н.контр.								
Т.контр.						Сталь 45		
Утв.								

Согласовано

Взам. инв. №

Подп. и дата

Инв. № подл.